第44回全九州中学生バスケットボール春季選手権大会
オンザコートCUP宮崎県予選会

期　日：令和６年１月２０日(土)　２１日(日)　２７日(土)　２８日(日)

会場：Ａ・Ｂ宮崎市総合体育館（1月27日28日）　Ｃ・Ｄ佐土原体育館（1月27日）
Ｅ・Ｆ・Ｇ・Ｈてるはドーム（20日21日）
Ｉ・Ｊ早水公園体育文化センターメインアリーナ（20日21日）　Ｋ・Ｌ早水公園体育文化センターサブアリーナ（20日21日）
Ｍ・Ｎ西都市民体育館（20日21日）　Ｏ・Ｐ高鍋総合体育館（20日21日）　Ｑ・Ｒ小林市民体育館（20日21日）
Ｓ・Ｔ日南多目的体育館（20日21日）　Ｕ・Ｖ北郷さくらアリーナ（20日）　Ｗ・Ｘ高崎総合体育館（20日）

男　子

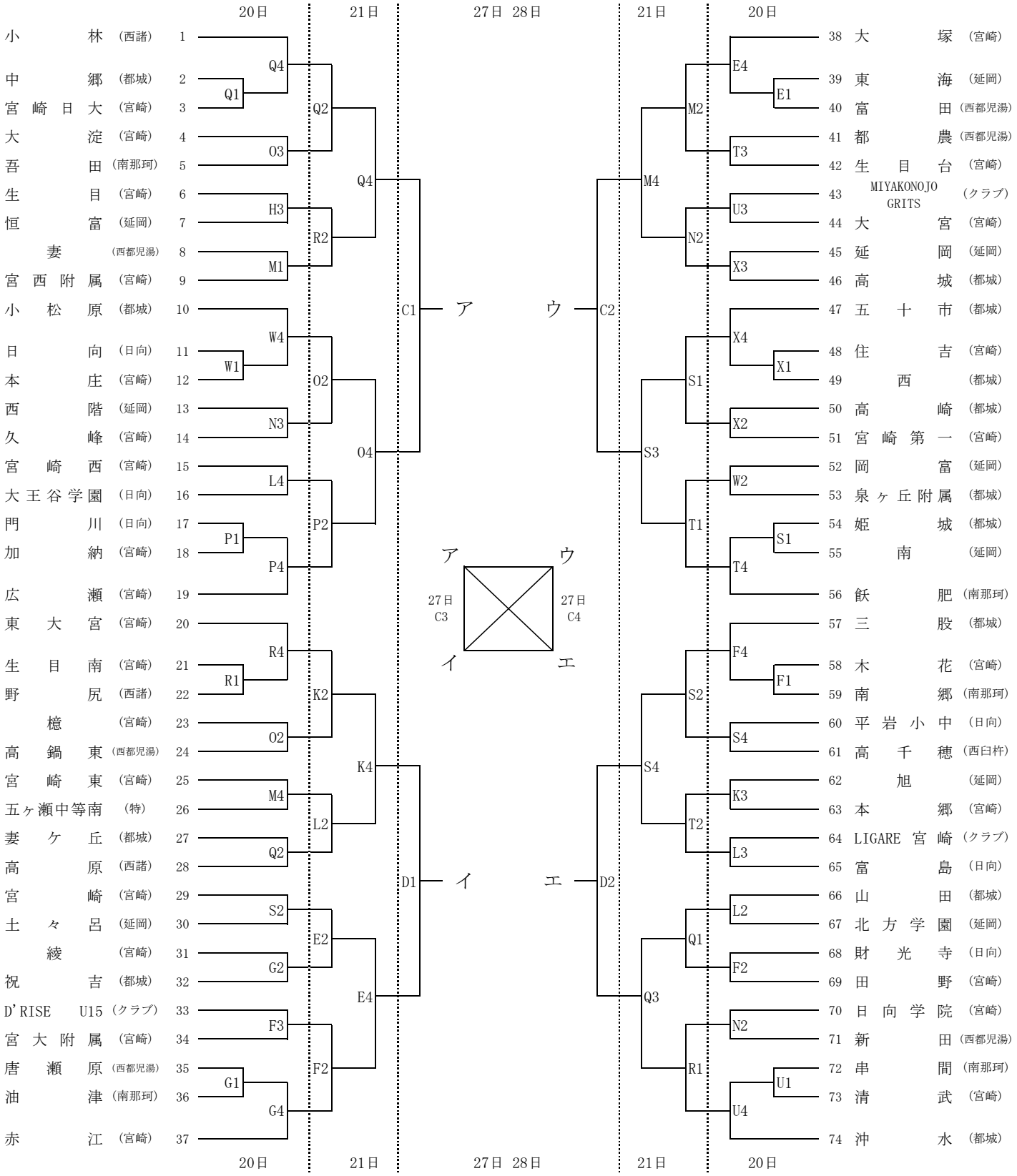

試合開始予定時刻	第１試合	9:00	第２試合	10:20	第３試合	11:40	第４試合	13:00